Introduzione al Factory Pattern in LabVIEW

Category: LabVIEW Talk
scritto da admin | Maggio 2, 2025

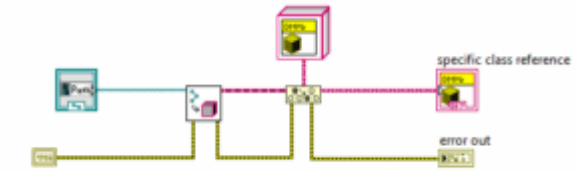

Il Factory Pattern definisce un'interfaccia per creare un oggetto, ma lascia alle sottoclassi decidere quale classe concreta istanziare.

Questo pattern consente a una classe di delegare l'istanziazione a sottoclassi.

Vantaggi principali:

- **Decoupling**: Separa il codice client dalla logica di creazione degli oggetti.
- **Estensibilità**: Facilita l'aggiunta di nuovi tipi di oggetti senza modificare il codice esistente.
- **Manutenibilità**: Centralizza la logica di creazione, semplificando le modifiche future.

Applicazioni tipiche:

- Sistemi con componenti plug-in.
- Framework che necessitano di istanziare classi derivate in modo dinamico.
- Situazioni in cui la logica di creazione è complessa o varia frequentemente.

NI ForumsWikipedia, l'enciclopedia libera

Il Factory Pattern in LabVIEW

In LabVIEW, il Factory Pattern è particolarmente utile per sviluppare applicazioni modulari e scalabili, soprattutto quando si lavora con classi e componenti che devono essere caricati dinamicamente a runtime.

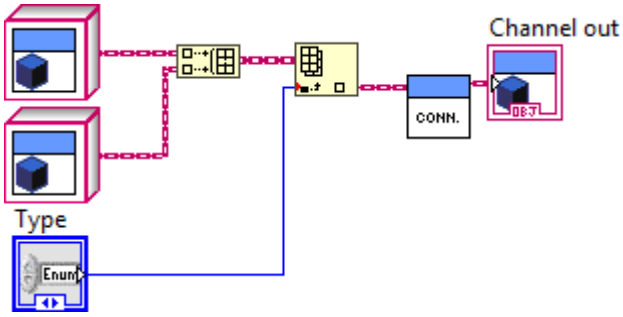

Implementazione in LabVIEW

1. Definizione della classe base: Si crea una classe genitore che definisce l'interfaccia comune per tutte le classi figlie.

2. Creazione delle classi figlie: Ogni classe figlia implementa l'interfaccia definita dalla classe base, fornendo comportamenti specifici.

3. Metodo Factory: Si implementa un VI (Virtual Instrument) che, in base a determinati parametri (ad esempio, una stringa o un valore enum), determina quale classe figlia istanziare. Questo VI utilizza la funzione "Get LV Class Default Value" per caricare dinamicamente la classe desiderata.

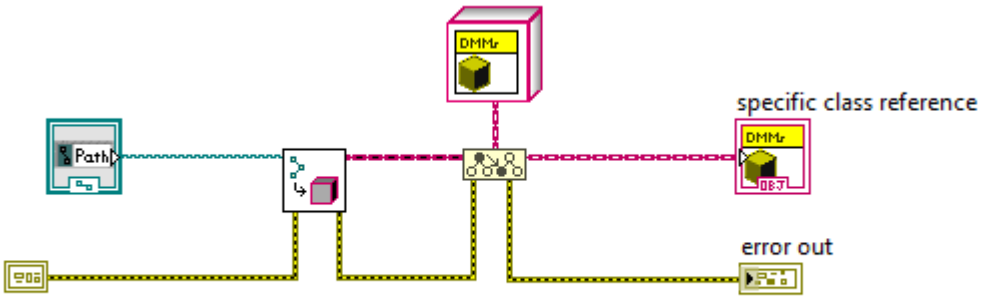

Distribuzione delle classi figlie

Le classi figlie possono essere distribuite in diversi modi:

- **Includendole nell'eseguibile**: Le classi vengono incluse direttamente nell'applicazione principale.
- **Come librerie separate**: Utilizzando librerie di progetto o librerie di progetto impacchettate (PPL), le classi possono essere distribuite separatamente, facilitando l'aggiornamento e la manutenzione senza la necessità di ricompilare l'intera applicazione.

È importante notare che l'utilizzo di PPL può introdurre complessità nella gestione delle dipendenze, pertanto è consigliabile valutare attentamente questa opzione in base alle esigenze specifiche del progetto.

Best Practices

- **Organizzazione delle classi**: Posizionare le classi figlie in una directory dedicata accanto all'eseguibile dell'applicazione.
- **Utilizzo di librerie**: Distribuire le classi figlie come librerie di progetto o PPL per facilitare la gestione e l'aggiornamento.
- **Gestione delle dipendenze**: Assicurarsi che tutte le dipendenze delle classi siano incluse e correttamente referenziate per evitare errori di caricamento.

Quando Utilizzare il Factory Pattern in LabVIEW

Il Factory Pattern è particolarmente utile in scenari quali:

- **Sistemi con componenti plug-in**: Quando è necessario caricare moduli o componenti in modo dinamico, ad esempio in applicazioni con strumenti o dispositivi variabili.
- **Applicazioni scalabili**: In progetti che richiedono l'aggiunta di nuove funzionalità o componenti senza modificare l'architettura esistente.
- **Gestione di diverse implementazioni**: Quando si devono gestire diverse implementazioni di un'interfaccia comune, ad esempio per supportare vari protocolli di comunicazione o formati di dati.

Conclusione

Il Factory Pattern rappresenta una strategia efficace per gestire la creazione dinamica di oggetti in LabVIEW, promuovendo la modularità e la scalabilità delle applicazioni. Implementando correttamente questo pattern, è possibile sviluppare sistemi più flessibili e manutenibili, capaci di adattarsi facilmente a nuove esigenze e componenti.

Per ulteriori approfondimenti e esempi pratici, si consiglia di consultare le seguenti risorse:

- Factory pattern – LabVIEW Wiki
- LabVIEW Development Best Practices Blog – NI Community
- Designing LabVIEW Applications Using Plugins for Scalability and Flexibility